H253SS

Pratissoli

ISTRUZIONI D'USO
OPERATING INSTRUCTIONS
MODE D'EMPLOI - BEDIENUNGSANLEITUNG

Valvola di regolazione pressione automatica
Automatic pressure regulator
Soupape de regulation de pression automatique
Automatisches druckregelventil

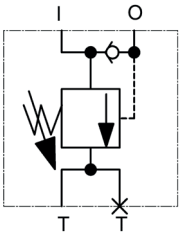

CARATTERISTICHE TECNICHE - TECHNICAL FEATURES - CARACTÉRISTIQUES TECHNIQUES - TECHNISCHE DATEN

Portata Flow rate Dèbit Förderleistung		**Pressione max** Max pressure Pression max Max druck			**Temperatura max** Max temperature Température max Max temperatur		**Massa** Mass Masse Gewicht	
l /min min-max	**g.p.m. (USA) min-max**	**MPa**	**bar**	**p.s.i.**	**°C**	**°F**	**kg**	**lbs**
8-30	2.11-7.92	25	250	3600	60	140	1.02	2.24

Questo manuale deve essere letto e compreso in accordo al manuale generico istruzioni d'uso e manutenzione valvole.
This manual must be read and understood according to the generic use and maintenance manual of the valves.
Ce manuel doit être lu et compris selon les instructions de la notice générale d'utilisation et d'entretien des soupapes.
Diese Anleitung muss in Verbindung mit der allgemeinen Bedienungs- und Wartungsanleitung der Ventile gelesen und verstanden werden.

INDEX

ITALIANO ..... Pag. 4

ENGLISH ..... Pag. 5

FRANÇAIS ..... Pag. 6

DEUTSCH ..... Pag. 7

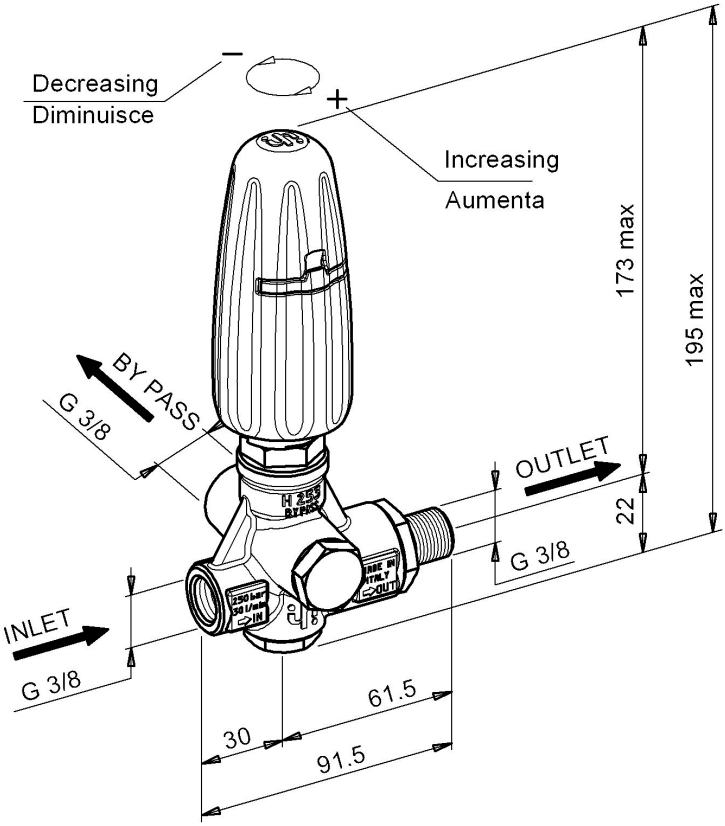

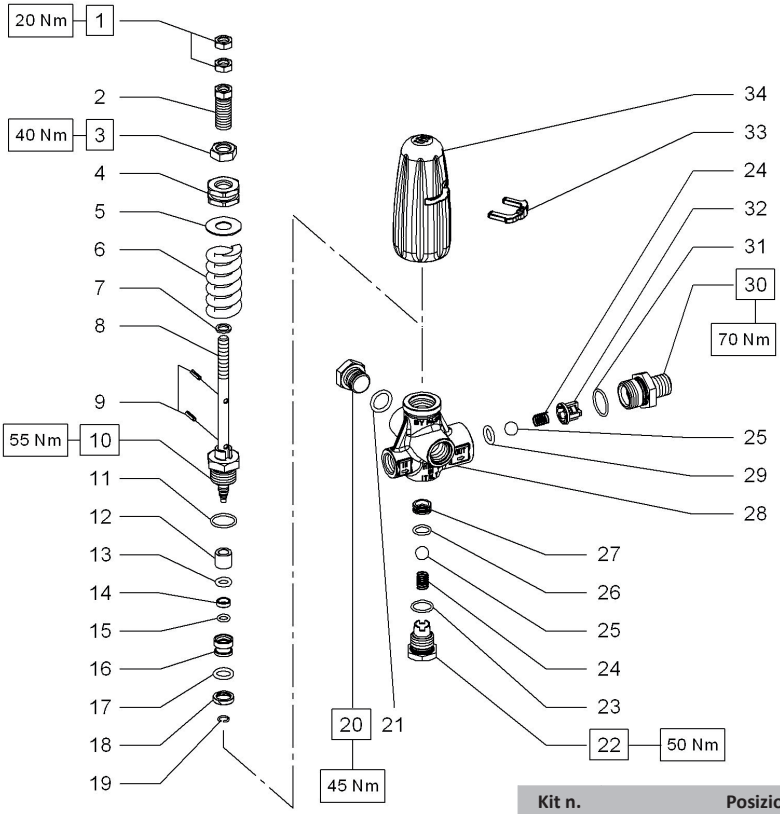

Kit n. Kit no.	Posizioni Position	N. Pezzi N° Pcs.
187	6-11-12-13-14-15-17-18-19-21-23-26-27-29-31-32-24-25	1-2

Pos.	Codice Code	Descrizione Description	N° Pcs.
1	92220000	DADO M8X1	2
2	36326264	VITE DI TARATURA PRESS. MAX	1
3	92240000	DADO M12X1.25	1
4	36326164	GHIERA REGOLAZIONE PRESS.	1
5	96778000	ROSETTA Ø 28X12.5X1	1
6	94750800	MOLLA Ø M. 21X60	1
7	96703700	ROSETTA Ø 8.5X12X1.5	1
8	36331866	ASTA VALVOLA	1
9	97665800	SPINA Ø 3X12 UNI 6876	2
10	36331966	BOCCOLA GUIDA ASTA	1
11	90359500	OR Ø 17.17X1.78 – SPEC.	1
12	36332772	BOCCOLA DI GUIDA	1
13	90381800	OR Ø 7.59X2.62	1
14	36332672	DISTANZIALE	1
15	90357600	OR Ø 6.75X1.78	1
16	36332166	PISTONCINO DI COMANDO	1
17	90382500	OR 10.78X2.62	1

Pos.	Codice Code	Descrizione Description	N° Pcs.
18	36332572	ANELLO DI GUIDA	1
19	90006300	ANELLO DI ARRESTO INOX	1
20	98210066	TAPPO G3/8X13	1
21	90383300	OR Ø 13.95X2.62	1
22	36332366	TAPPO M18X1.5	1
23	90359200	OR Ø 14X1.78 – SPEC.	1
24	94735500	MOLLA Ø M. 8.5X12	2
25	97483800	SFERA Ø 13/32”	2
26	90358500	OR Ø 10.82X1.78	1
27	36332266	SEDE VALVOLA	1
28	36332036	CORPO VALVOLA	1
29	90382300	OR Ø 9.92X2.62	1
30	36332466	NIPPLO G3/8	1
31	90359700	OR Ø 18.77X1.78 – SPEC.	1
32	36310451	GUIDA VALVOLA	1
33	36329751	FORCELLA	1
34	36326051	POMOLO	1

ITALIANO - Istruzioni originali

IL PRESENTE LIBRETTO FORNISCE LE INDICAZIONI PER L'INSTALLAZIONE, L'USO E LA MANUTENZIONE DELLA VALVOLA, PERTANTO È PARTE INTEGRANTE DELLA STESSA E QUINDI DEVE ESSERE LETTO ATTENTAMENTE PRIMA DI OGNI ATTIVITA' E CONSERVATO CON CURA.
RISPETTARE RIGOROSAMENTE QUANTO SCRITTO AL FINE DI UN IMPIEGO SICURO ED EFFICACE DELLA VALVOLA.
IL MANCATO RISPETTO, OLTRE AL DECADIMENTO DELLA GARANZIA, PUÒ CAUSARE GUASTI PREMATURI E CREARE SITUAZIONI DI PERICOLO.

1- INFORMAZIONI GENERALI

1.1 - **La valvola di regolazione automatica H253 SS** è un dispositivo a taratura manuale e azionato a pressione che, in funzione della sua regolazione, limita la pressione della pompa/impianto mandando l'acqua in eccesso in scarico. Inoltre quando il flusso in uscita è bloccato scarica completamente la portata lasciando in pressione la parte dell'impianto seguente la valvola e azzerando la pressione nella parte dell'impianto precedente la valvola.

2 - ISTRUZIONI PER LA TARATURA

2.1 - Per ottenere una corretta regolazione e quindi un buon utilizzo della valvola verificare sempre che, durante il funzionamento alla massima pressione, la valvola scarichi una quantità di acqua pari al 5% della portata totale. Portate allo scarico prossime allo zero o superiori al 15% della portata massima, possono provocare malfunzionamenti, usure premature e creare situazione di pericolo.

Le posizioni riportate nelle seguenti istruzioni si riferiscono a quelle dell'esploso ricambi (pag. 3).

2.2 - Collegare la valvola all'impianto idraulico e procedere come segue:

2.3 - Pressione massima

2.3.1 - Togliere la forcella pos.33 utilizzando un cacciavite.

2.3.2 - Sfilare il pomolo pos.34.

2.3.3 - Svitare la ghiera pos.4 e il dado pos.3 fino a battuta sul fine corsa superiore della vite di taratura pos.2.

2.3.4 - Avvitare la vite di taratura pos.2 fino al fine corsa inferiore pos.7.

2.3.5 - Con la pistola o il dispositivo di comando acqua aperto avviare l'impianto e accertarsi che tutta l'aria contenuta nello stesso sia espulsa.

2.3.6 - Con la pistola o il dispositivo di comando acqua aperto iniziare la regolazione della pressione avvitando la ghiera di regolazione pos.4. Intervallare la regolazione con alcune manovre di apertura e chiusura della pistola o del dispositivo di comando. Raggiunta la pressione desiderata eseguire qualche ulteriore manovra di apertura e chiusura per stabilizzare i vari componenti (tenute, molle ecc). Ricontrollare la pressione e se necessario correggerla.

2.3.7 - Bloccare la ghiera pos. 4 serrando sulla stessa il dado pos. 3.

2.4 - Pressione minima

2.4.1 - Svitare la ghiera pos.4 fino a raggiungere la pressione minima desiderata.

2.4.2 - Avvitare il dado inferiore pos.1 fino a battuta sulla vite di taratura pos.2.

2.4.3 - Bloccare il dado inferiore pos.1 serrando sullo stesso il dado superiore pos.1.

2.4.4 - Rimontare il pomolo di regolazione pos.34 e la forcella pos.33.

2.4.5- Tramite la regolazione del pomolo pos.34 si possono ottenere tutte le pressioni intermedie tra la massima e la minima.

In caso di dubbi non esitate a contattare il servizio assistenza Interpump Group.

ATTENZIONE: Durante l'utilizzo in nessun caso superare i valori massimi di pressione, portata e temperatura indicati nel libretto e/o riportati sulla valvola.

3 - AVVERTENZE D'UTILIZZO

3.1 - Utilizzare pistole o altri dispositivi di comando che garantiscano una perfetta tenuta in chiusura. Le perdite compromettono il corretto funzionamento della valvola.

3.2 - Per ragioni di sicurezza consigliamo di installare sulla linea di alta pressione dell'impianto anche una valvola di sovrapressione o sicurezza opportunamente tarata.

3.3 - Serrare i raccordi utilizzati sulle filettature G3/8" della valvola con coppie di serraggio 70 Nm ±5%. Per assicurare la tenuta interporre una rondella metallica con anello in gomma tra i raccordi o inserire un appropriato materiale di tenuta sul filetto.

Copyright
Il contenuto di questo libretto è di proprietà di Interpump Group.
Le istruzioni contengono descrizioni tecniche ed illustrazioni che non possono essere copiate e/o riprodotte interamente od in parte né passate a terzi in qualsiasi forma e comunque senza l'autorizzazione scritta della proprietà.
I trasgressori saranno perseguiti a norma di legge con azioni appropriate.

Le informazioni presenti su questo libretto possono essere variate senza preavviso.

ENGLISH - Translated from original instructions

THIS DOCUMENT PROVIDES THE INSTRUCTIONS FOR THE INSTALLATION, USE AND MAINTENANCE OF THE VALVE, THEREFORE IT IS AN INTEGRAL PART OF THE VALVE ITSELF AND MUST BE READ CAREFULLY BEFORE ANY USE AND KEPT WITH CARE.
STRICTLY COMPLY WITH THE INSTRUCTIONS CONTAINED IN THIS DOCUMENT IN VIEW OF A SAFE AND EFFECTIVE USE OF THE VALVE.
FAILURE TO COMPLY WITH THESE INSTRUCTIONS MIGHT CAUSE EARLY FAULTS AND RESULT IN SITUATIONS OF DANGER, IN ADDITION TO VOIDING ANY WARRANTY.

1 - GENERAL INFORMATION

1.1 - The **H253 SS automatic pressure regulator** is a manually-adjustable, pressure-operated device which, according to its setting, limits the pump/system pressure by conveying the excess of water to the by-pass.

Moreover, when the outlet flow is blocked, this device totally releases the flow – and keeps under pressure the portion of the system following the valve, while it sets the pressure to zero in the portion of the system preceding the valve.

2 - INSTRUCTIONS FOR PRESSURE SETTING

2.1 - In order to obtain a correct adjustment and consequently a proper functioning of the valve, always make sure that, when working at the maximum pressure, the valve by-pass keeps releasing a quantity of water equal to 5% of the total flow-rate. In case the flow-rate at the by-pass is close to zero or exceeds 15% of the maximum flow-rate, this could cause faults, early wear and result in situations of danger.

The positions mentioned in the following instructions refer to those shown in the exploded view (page 3).

2.2 - Connect the valve to the water system and follow these steps:

2.3 - Maximum pressure

2.3.1 - Remove the yoke pos.33 by means of a screwdriver.

2.3.2 - Withdraw the knob pos.34.

2.3.3 - Unscrew the ring nut pos.4 and the nut pos. 3 up to the upper limit stop of the adjustment screw pos. 2.

2.3.4 - Screw down the adjustment screw pos. 2 up to the lower limit stop pos. 7.

2.3.5 - Open the gun or the water control device and start the system. Make sure that the air contained in it is fully ejected.

2.3.6 - Keeping the gun or the water control device open, start adjusting the pressure by screwing down the adjustment ring nut pos. 4. Alternate the adjusting operations with a few openings and closings of the gun or of the control device. When the desired pressure has been reached, open and close the gun/control device a few times again in order to stabilize the various components (seals, springs etc.). Check the pressure value again and correct if necessary.

2.3.7 - Lock the ring nut pos. 4 by tightening the nut pos. 3.

2.4- Minimum pressure

2.4.1 - Unscrew the ring nut pos. 4 until the minimum desired pressure is reached.

2.4.2 - Screw down the lower nut pos. 1 up to contact with the adjustment screw pos. 2.

2.4.3 - Lock the lower nut pos. 1 by tightening the upper nut pos. 1.

2.4.4 - Fit back the adjustment knob pos. 34 and the yoke pos. 23.

2.4.5 - By adjusting the knob pos. 34 it is possible to obtain the whole range of intermediate pressures between the maximum and the minimum pressure.

In case of doubts, do not hesitate to contact the after-sales service of Interpump Group.

IMPORTANT: During use, never exceed the maximum values of pressure, flow-rate and temperature as stated in this document and/or indicated on the valve.

3 - WARNINGS

3.1 - Use guns or other control devices ensuring a perfect seal when closed. Leakages may compromise the correct functioning of the valve.

3.2 - For safety reasons, it is advisable to equip the high pressure feeding line of the system also with a relief or safety valve duly adjusted.

3.3 - Tighten the fittings used on the G3/8” threads of the valve (torque wrench setting 70 Nm ±5%). In order to ensure the seal, fit a metal washer with a rubber ring between the fittings, or use a proper sealant on the thread.

Copyright
The content of these operating instructions is property of Interpump Group.
The instructions contain technical descriptions and illustrations that cannot be copied and/or reproduced, entirely or in part, nor distributed to third parties in any form and without in any case authorized written consent of the owner.
Offenders will be prosecuted according to the laws in force and proper legal actions will be instituted against them.

The information contained in this document may be modified without notice.

FRANÇAIS - Traduit à partir des instructions originales

CE MANUEL VOUS DONNE LES INDICATIONS POUR L'INSTALLATION, L'UTILISATION ET L'ENTRETIEN DE LA SOUPAPE, IL EN FAIT DONC PARTIE INTÉGRANTE ET DOIT ÊTRE LU ATTENTIVEMENT AVANT DE TOUTE ACTIVITÉ ET CONSERVÉ SOIGNEUSEMENT.
RESPECTER RIGOUREUSEMENT LES INSTRUCTIONS CONTENUES DANS CE MANUEL POUR UN EMPLOI EN SÉCURITÉ ET EFFICACE DE LA SOUPAPE.
LE NON-RESPECT DE CES INSTRUCTIONS PEUT CAUSER DES PANNES PRÉMATURÉES ET PROVOQUER DES SITUATIONS DE DANGER. DE PLUS, CELA ENTRAÎNE LA PERTE DE VALIDITÉ DE LA GARANTIE.

1- INFORMATIONS GÉNÉRALES

1.1 - **La soupape de régulation automatique H253 SS** est un dispositif à tarage manuel et actionné à la pression qui, en fonction du réglage, limite la pression de la pompe/installation en évacuant l'excédent d'eau. De plus, quand la sortie de l'eau est bloquée, la soupape décharge complètement le débit en laissant en pression la partie de l'installation qui suit la soupape et en mettant la pression à zéro dans la partie de l'installation qui précède la soupape.

2 - INSTRUCTIONS POUR LE TARAGE

2.1 - Pour un réglage correct et donc une utilisation efficace de la soupape, vérifiez toujours que, pendant le fonctionnement à la pression maximum, la soupape évacue une quantité d'eau correspondante à 5% du débit total. Au cas où le débit du by-pass est proche à zéro ou excède le 15% du débit maximum, cela peut causer des défauts de fonctionnement, une usure rapide et créer des situations de danger.

Les positions indiquées dans les instructions suivantes se réfèrent à celles de la vue éclatée (page 3).

2.2 - Relier la soupape à l'installation hydraulique et procéder comme décrit ci de suite :

2.3 - Pression maximum

2.3.1 - Enlever la fourchette pos.33 en utilisant un tournevis.

2.3.2 - Déboîter la poignée pos.34.

2.3.3 - Dévisser la bague pos. 4 et l'écrou pos. 3 jusqu'à la butée supérieure de la vis de réglage pos. 2.

2.3.4 - Visser la vis de réglage pos. 2 jusqu'à la butée inférieure pos. 7.

2.3.5 - Actionner l'installation après avoir ouvert le pistolet ou le dispositif de commande eau. S'assurer que l'air contenu dans l'installation est fait sortir complètement.

2.3.6 - En maintenant le pistolet ou le dispositif de commande eau ouvert, commencer à régler la pression en vissant la bague de réglage pos. 4. Alterner le réglage avec quelques opérations d'ouverture et de fermeture du pistolet ou du dispositif de commande. Dès que la pression souhaitée a été obtenue, effectuer quelques autres opérations d'ouverture et de fermeture afin de stabiliser les différents parties (joints, ressorts etc). Contrôler la pression de nouveau et corriger si nécessaire.

2.3.7 - Serrer l'écrou pos. 3 sur la bague pos. 4 pour la bloquer.

2.4 - Pression minimum

2.4.1 - Dévisser la bague pos. 4 jusqu'à obtenir la pression minimum souhaitée.

2.4.2 - Visser l'écrou inférieur pos. 1 jusqu'au contact avec la vis de réglage pos. 2.

2.4.3 - Serrer l'écrou supérieur pos. 1 sur l'écrou inférieur pos. 1 pour le bloquer.

2.4.4 - Rassembler la poignée de réglage pos. 34 et la fourchette pos. 33.

2.4.5 - Le réglage de la poignée pos. 34 permet d'obtenir toutes les pressions intermédiaires comprises entre la pression maximum et la pression minimum.

En cas de doutes, n'hésitez pas à contacter le service après-vente de Interpump Group.

ATTENTION: Pendant l'utilisation, ne jamais dépasser les valeurs maximums de pression, débit et température indiquées dans le mode d'emploi et/ou sur la soupape.

3 - PRÉCAUTIONS D'EMPLOI

3.1 - Utiliser des pistolets ou d'autres dispositifs de commande assurant une étanchéité parfaite quand ceux-ci sont fermés. D'éventuelles fuites compromettent le bon fonctionnement de la soupape.

3.2 - Pour des raisons de sécurité on conseille d'installer aussi sur la ligne de haute pression de l'installation, une soupape de surpression ou de sûreté dûment réglée.

3.3 - Serrer les raccords utilisés sur les filetages G3/8" de la soupape avec couples de serrage de 70 Nm ±5%. Pour assurer l'étanchéité, interposer entre les raccords une rondelle métallique avec bague en caoutchouc ou placer un matériau pour scellement approprié sur le filet.

Copyright
Le contenu de ce mode d'emploi est propriété de Interpump Group.
Les instructions contiennent des descriptions techniques et des illustrations qui ne peuvent pas être copiées et/ou reproduites entièrement ou en partie ni transmises à de tiers sous quelque forme que ce soit et de toute façon sans l'autorisation par écrit du propriétaire.
Les transgresseurs seront poursuivis aux termes de la loi par des actions appropriées.

Les informations contenues dans ce manuel peuvent être changées sans préavis.

DEUTSCH - Übersetzung der Originalanleitung»

DIESES HANDBUCH ENTHÄLT DIE HINWEISE FÜR DIE INSTALLATION, BEDIENUNG UND INSTANDHALTUNG DES VENTILS, ES IST SOMIT EIN FESTER BESTANDTEIL DESSELBEN. DIE BEDIENUNGSANLEITUNG VOR GEBRAUCH AUFMERKSAM DURCHLESEN. DIE BEDIENUNGSANLEITUNG SORGFÄLTIG AUFBEWAHREN. FÜR EINEN SICHEREN UND EFFIZIENTEN EINSATZ DES VENTILS DIE HINWEISE IN DER ANLEITUNG STRIKT BEACHTEN.
WENN DIE ANLEITUNG NICHT BEFOLGT WIRD, KÖNNTEN DARAUS GEFAHREN UND VORZEITIGE SCHÄDEN ENTSTEHEN UND DIE GEWÄHRLEISTUNG DES HERSTELLERS KÖNNTE UNWIRKSAM WERDEN.

1 - ALLGEMEINE ANGABEN

1.1 - **Das automatische Regelventil H253 SS** ist eine Vorrichtung mit manueller Einstellung und Druckbetätigung, die den Druck der Pumpe/Anlage gemäß den eingestellten Werten begrenzt und das überschüssige Wasser ablässt. Wenn der Ausfluss blockiert ist, lässt es außerdem die Fördermenge ganz ab. Es belässt dabei den Teil der Anlage hinter dem Ventilsitz unter Druck und senkt den Druck im Teil der Anlage vor dem Ventilsitz auf Null ab.

2 - ANLEITUNG FÜR DIE REGULIERUNG

2.1 - Für eine ordnungsgemäße Regulierung und somit einen optimalen Ventilbetrieb stets sichergehen, dass das Ventil während des Betriebs bei maximalem Druck eine Wassermenge auslässt, die 5% der gesamten Förderleistung entspricht. Bei einem Durchfluss, der sich beim Auslass Null nähert bzw. über 15% der maximalen Förderleistung liegt, können Betriebsstörungen und vorzeitiger Verschleiß auftreten und zu Gefahrensituationen führen.

Die in den folgenden Anweisungen angeführten Positionen beziehen sich auf die Positionen in der Ersatzteilauflistung (seite 3).

2.2 - Das Ventil an die Hydraulikanlage anschließen und dann wie folgt vorgehen:

2.3 - Maximaldruck.

2.3.1 - Die Gabel pos. 33 mittels eines Schraubenziehers entnehmen.

2.3.2 - Den Handgriff pos. 34 herausziehen.

2.3.3 - Den Ring pos. 4 und die Mutter pos. 3 bis zum oberen Endanschlag der Eichungsschraube pos. 2 aufschrauben.

2.3.4 - Die Eichungssschraube pos. 2 bis zum unteren Endanschlag pos. 7 anschrauben.

2.3.5 - Mit offener Pistole oder Wasserschaltvorrichtung die Anlage in Betrieb setzen und sicherstellen, dass die ganze darin enthaltene Luft abgelassen wird.

2.3.6 - Mit offener Pistole oder Wasserschaltvorrichtung die Druckregulierung starten, indem die Einstellungsring pos. 4 angezogen wird. Die Regulierung mit dem Öffnen und Schließen der Pistole bzw. des Wasserschaltgeräts staffeln. Sobald der gewünschte Druck erreicht wird, einige weitere Handgriffe zum Öffnen und Schließen durchführen, um die verschiedenen Komponenten einzuspielen (Dichtungen, Federn usw.). Den Druck erneut überprüfen und im Bedarfsfall berichtigen.

2.3.7 - Die Mutter pos. 3 auf den Ring pos. 4 anziehen, um sie festzuklemmen.

2.4 - Mindestdruck

2.4.1 - Den Ring pos. 4 aufschrauben, bis den mindesten gewünschten Druck zu erhalten.

2.4.2 - Die untere Mutter pos. 1 bis zum Anschlag auf die Eichungsschraube pos. 2 anschrauben.

2.4.3 - Die obere Mutter pos. 1 auf die untere Mutter Pos. 1 anziehen, um sie festzuklemmen.

2.4.4 - Den Handgriff pos. 34 und die Gabel pos. 33 wieder zusammensetzen.

2.4.5 - Durch die Einstellung des Handgriffes pos. 34 können alle Zwischendrücke, von Maximal- bis zum Mindestdruck, erreicht werden.

Im Zweifelsfall unverzüglich das Service Center von Interpump Group kontaktieren.

VORSICHT: Während des Betriebs dürfen die im Handbuch bzw. auf dem Ventil angeführten Höchstwerte für Druck, Förderleistung und Temperatur nicht überschritten werden.

3 - HINWEISE FÜR DEN GEBRAUCH

3.1 - Es sind Pistolen oder sonstige Schaltgeräte zu verwenden, die eine perfekte Dichtigkeit auf der Ausgangsseite gewährleisten. Eine unzureichende Dichtigkeit kann den ordnungsgemäßen Betrieb des Ventils beeinträchtigen.

3.2 - Aus Sicherheitsgründen empfehlen wir, auf der Hochdruckleitung der Anlage auch ein entsprechend eingestelltes Überdruckventil oder ein Sicherheitsventil einzubauen.

3.3 - Die Rohrverbindungen an die G3/8”-Gewinde des Ventils mit Anzugsmomenten von 70 Nm ±5% anschließen. Zur Gewährleistung der Dichtigkeit zu gewährleisten einen metallenen Federring mit Gummiring zwischen den Rohrverbindungen einsetzen oder geeignete Dichtungsmasse auf das Gewinde streichen.

Copyright
Der Inhalt dieses Handbuchs ist Eigentum von Interpump Group.
Die Anleitung enthält technische Angaben sowie Bildmaterial, die weder vollständig noch teilweise in irgendeiner Form ohne vorherige schriftliche Genehmigung von Interpump Group kopiert bzw. vervielfältigt oder an Dritte weitergegeben werden dürfen.
Zuwiderhandlungen werden gesetzlich verfolgt.

Die in diesem Handbuch enthaltenen Informationen können ohne Vorankündigung geändert werde.

INTERPUMP GROUP S.p.A.
VIA FERMI, 25 - 42049 S.ILARIO – REGGIO EMILIA (ITALY)
TEL.+39 – 0522 - 904311 TELEFAX +39 – 0522 – 904444
E-mail: info@interpumpgroup.it - http://www.interpumpgroup.it